DETAL A

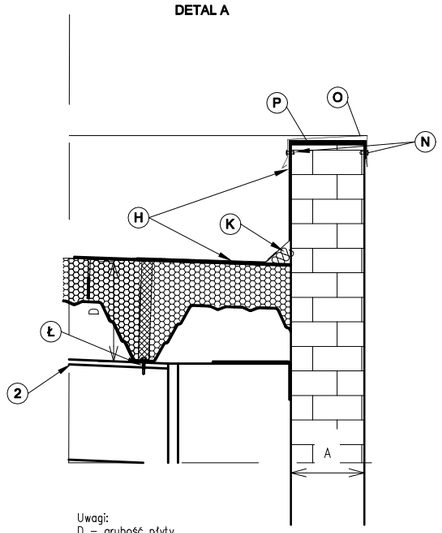

Uwagi:
D – grubość płyty
2 – Konstrukcja wg P.T. konstrukcji
H – Hydroizolacja –EPDM
O – Obróbka attyki
Ł – Łącznik samowiercący, o średnicy min 5,5mm, do płyt warstwowych
N – Nit szczelny
P – płyta OSB 22
K – klin z wełny mineralnej

DETAL B

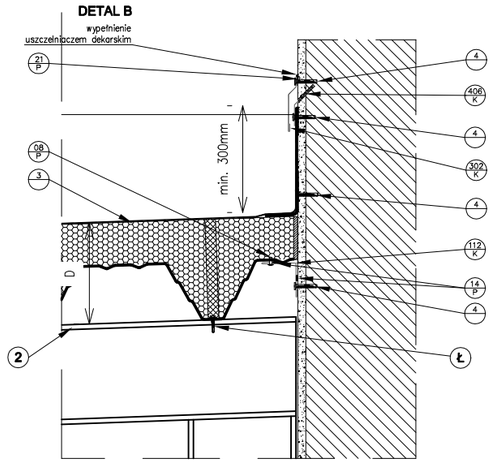

Uwagi:
D – grubość płyty
2 – Konstrukcja wg P.T. konstrukcji
3 – Hydroizolacja wg P.T.
4 – Kołek montażowy
K112 – Obróbka kątowa
K302 – Obróbka maskująca
K406 – Obróbka "wcinka"
P14 – Samoprzylepna taśma uszczelniająca PE 9x3mm
Ł – Łącznik samowiercący, o średnicy min 5,5mm, do płyt warstwowych
P08 – Nit szczelny

DETAL C

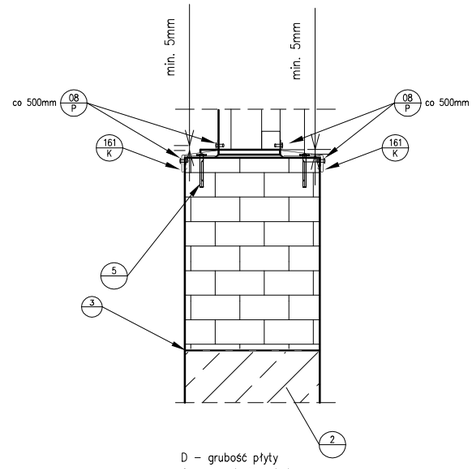

D – grubość płyty
A – szerokość cokołu

1 – KS1150 TF
2 – Mur
3 – Słup wg P.T. konstrukcji
4 – Rygiel cokołowy
5 – Kołek montażowy
6 – Rygiel cokołowy
K316 – Obróbka parapetowa
K162 – Wspornik do okapnika
P08 – Nit szczelny
P17 – Samoprzylepna taśma uszczelniająca PE 20x5mm
Z04 – Profil U

Wszelkie prawa autorskie i pokrewne do niniejszej dokumentacji należą do autora projektu i nie mogą być przedmiotem jakiegokolwiek obrotu prawnego, ujawniania osobom trzecim, powielania oraz wykorzystania w inny sposób bez zgody autora pod sankcją karną.

"ARCUS" S.C. 43-190 Mikołów ul. Wolności 15
tel.: 0-691-371-388, @: arcus.sc@gmail.com

INWESTOR:	**SZPITAL W KNUROWIE Sp. z o.o.** ul. Niepodległości 8, 44-190 Knurów			
LOKALIZACJA INWESTYCJI:	Szpital w Knurowie ul. Niepodległości 8, 44-190 Knurów, dz. nr 3529/5			
TEMAT:	PROJEKT PRZEBUDOWY PODJAZDU DLA KARETEK DO IZBY PRZYJĘĆ w ramach opracowania dokumentacji pn.: PRZEBUDOWA UKŁADU KOMUNIKACYJNEGO NA TERENIE SZPITALA W KNUROWIE CELEM DOSTOSOWANIA DROGI POŻAROWEJ DO OBOWIĄZUJĄCYCH PRZEPISÓW			
OPRACOWAŁ:	mgr inż. Szymon BROŻYNA			DATA: 09.2021
PROJEKTOWAŁ:	mgr inż. Adrian GARCORZ	SLK/1988/ POOK/07		SKALA: 1:20
NAZWA RYSUNKU:	KONSTRUKCJA ZADASZENIA PODJAZDU - SZCZEGÓŁY			NR RYS.: **PK-9**