SZCZEGÓŁY POŁĄCZEŃ

1:20

POŁĄCZENIE JĘTEK-WYK. 54X

1:10

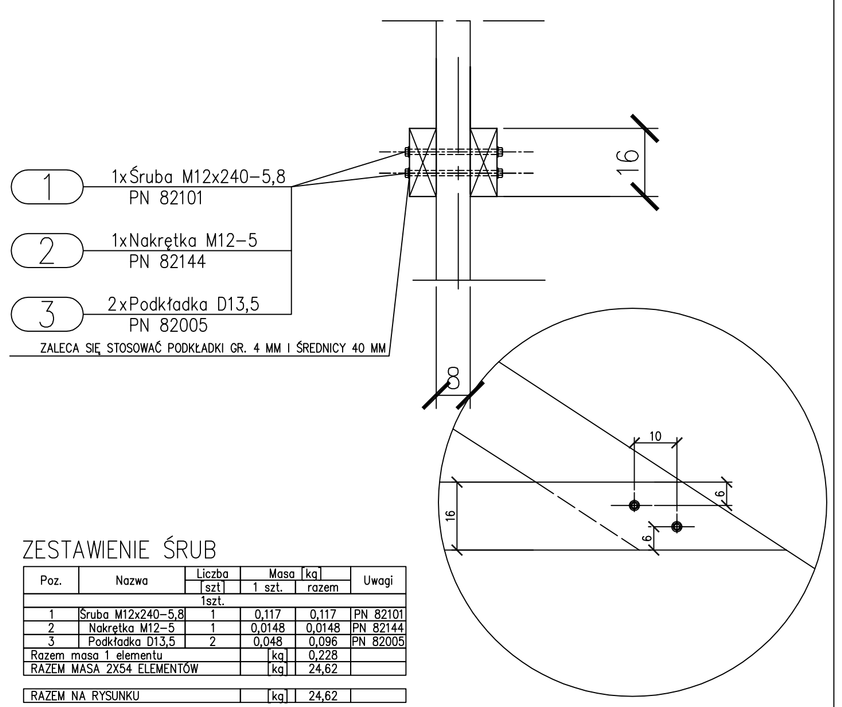

ZESTAWIENIE ŚRUB

Poz.	Nazwa	Liczba [szt]	Masa [kg] 1 szt.	Masa [kg] razem	Uwagi
		1szt.			
1	Śruba M12x240-5,8	1	0,117	0,117	PN 82101
2	Nakrętka M12-5	1	0,0148	0,0148	PN 82144
3	Podkładka D13,5	2	0,048	0,096	PN 82005
Razem masa 1 elementu			[kg]	0,228	
RAZEM MASA 2X54 ELEMENTÓW			[kg]	24,62	
RAZEM NA RYSUNKU			[kg]	24,62	

POŁĄCZENIE SŁUPKÓW Z BELKAMI PODWAL.-WYK. 2X38 SZT.

1:10

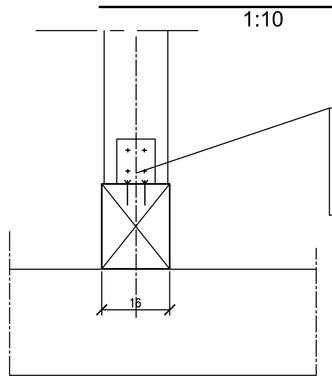

ŁĄCZNIK KĄTOWY GR. 3 MM

D-ZK-105WZ

GWOŹDZIE ANCHOR ø4 MM

PO 4 SZT Z KAŻDEJ STRONY
RAZEM 16 SZT.

RAZEM 76 SZT.- D-ZK-105WZ

PŁYTKA STALOWA GR. 2 MM

D-LP-919 - 195X90 - 43X2 SZT.

GWOŹDZIE ANCHOR ø6 MM

PO 5 SZT Z KAŻDEJ STRONY
RAZEM 20 SZT.

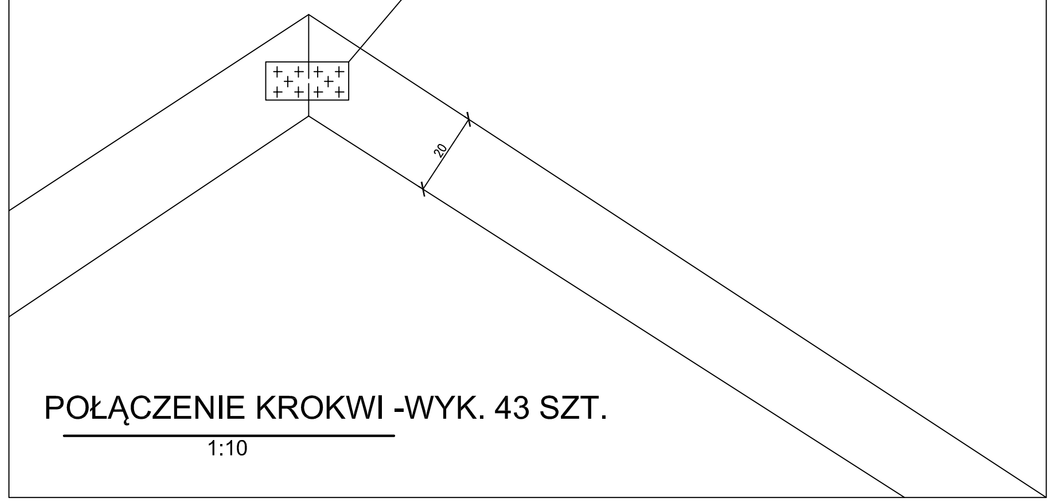

POŁĄCZENIE KROKWI -WYK. 43 SZT.

1:10

PODPARCIE DEMONTOWANYCH EL. WIĘZBY DACHOWEJ – WYK. 12 X

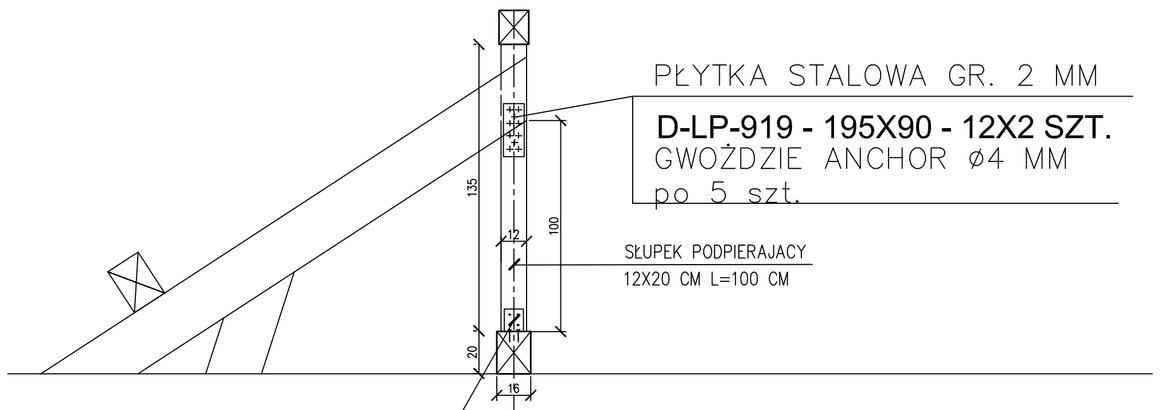

PŁYTKA STALOWA GR. 2 MM

D-LP-919 - 195X90 - 12X2 SZT.

GWOŹDZIE ANCHOR ø4 MM
po 5 szt.

SŁUPEK PODPIERAJACY
12X20 CM L=100 CM

ŁĄCZNIK KĄTOWY GR. 3 MM

D-ZK-105WZ - 24 SZT.

GWOŹDZIE ANCHOR ø4 MM po m4 szt

POŁĄCZENIE SŁUPKÓW Z PŁATWIAMI POŁĄCZENIE KROKWI Z PŁATWIAMI.-WYK. 2X38 SZT.

1:10

ŁĄCZNIK KĄTOWY GR. 2.5 MM

DSP-290P(lewy i prawy)-86szt.

GWOŹDZIE ANCHOR ø4 MM

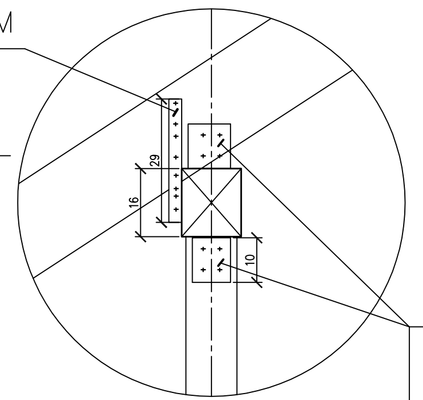

ŁĄCZNIK KĄTOWY GR. 2.5 MM

D-ZK-105WZ - 2 SZT. NA SŁUPEK I KROKIEW

GWOŹDZIE ANCHOR ø4 MM

POŁĄCZENIE WYMIANÓW-WYK. 2X9SZT. + 2X5 SZT.

1:10

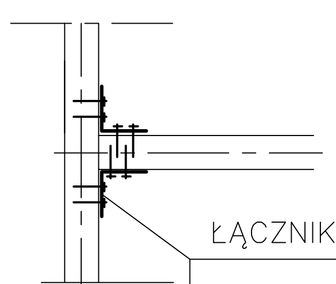

ŁĄCZNIK KĄTOWY GR. 2.5 MM

D-ZK-105WZ - 2 SZT. NA POŁĄCZ.

GWOŹDZIE ANCHOR ø4 MM po 2 szt.

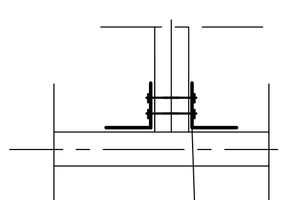

ŁĄCZNIK KĄTOWY GR. 2.5 MM

D-ZK-105WZ - 2 SZT. NA POŁĄCZ.

GWOŹDZIE ANCHOR ø4 MM po 2 szt.

UWAGA:

RYSUNEK ROZPATRYWAĆ ŁĄCZNIE Z RYS. K1
DREWNO KL.C27

STOSOWAĆ ŁĄCZNIKI POSIADAJĄCE
APROBATĘ TECHNICZNĄ

KONTUR Bogdan Matoga ul. Architektów 158 b 44 - 153 Gliwice	TYTUŁ OPRACOWANIA: Przebudowa budynku DPS "Zameczek" wraz ze zmianą sposobu użytkowania części strychu na pomieszczenia do terapii i zaplecze socjalne w ramach zadania "Modernizacja dachu DPS Zameczek w Kuźni Malborowskiej"				
	PROJEKTOWAŁ: mgr inż. Zbigniew Jastrzębski,upr.435/89	RYSUNEK: WIĘŹBA DACHOWA - SZCZEGÓŁY POŁĄCZEŃ			NR RYSUNKU: K8
	SPRAWDZIŁ: mgr inż. Krystian Grzesik , upr.132/86	SPRAWDZ.: K	DATA: 11/2015	FAZA: PB-W	SKALA: 1:20