PODPARCIE ISTNIEJĄCEGO BIEGU SCHODOWEGO – BELKA BS1

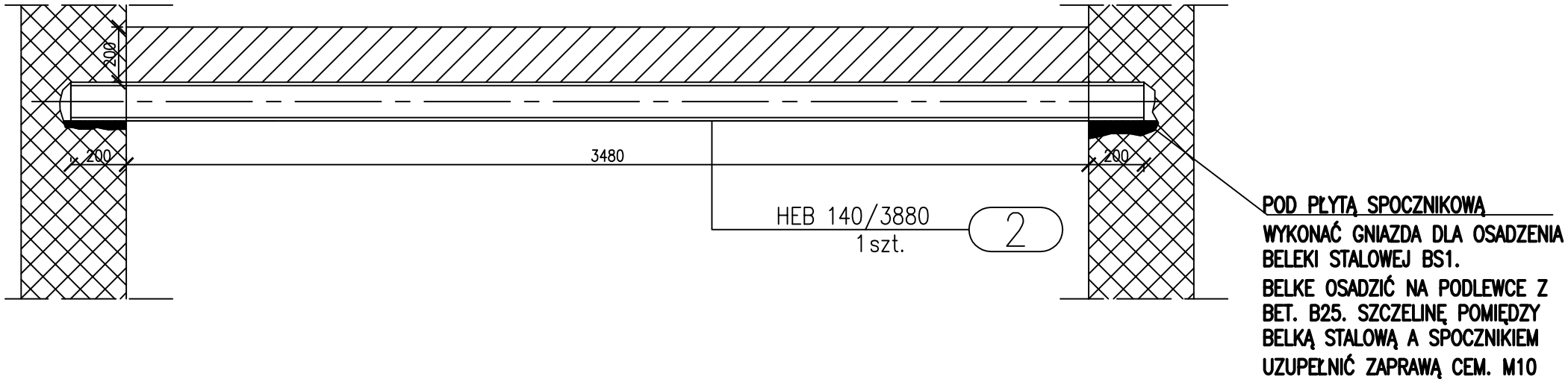

ZABEZPIECZENIE OTWORU OKIENNEGO BN1– WYK. 2X

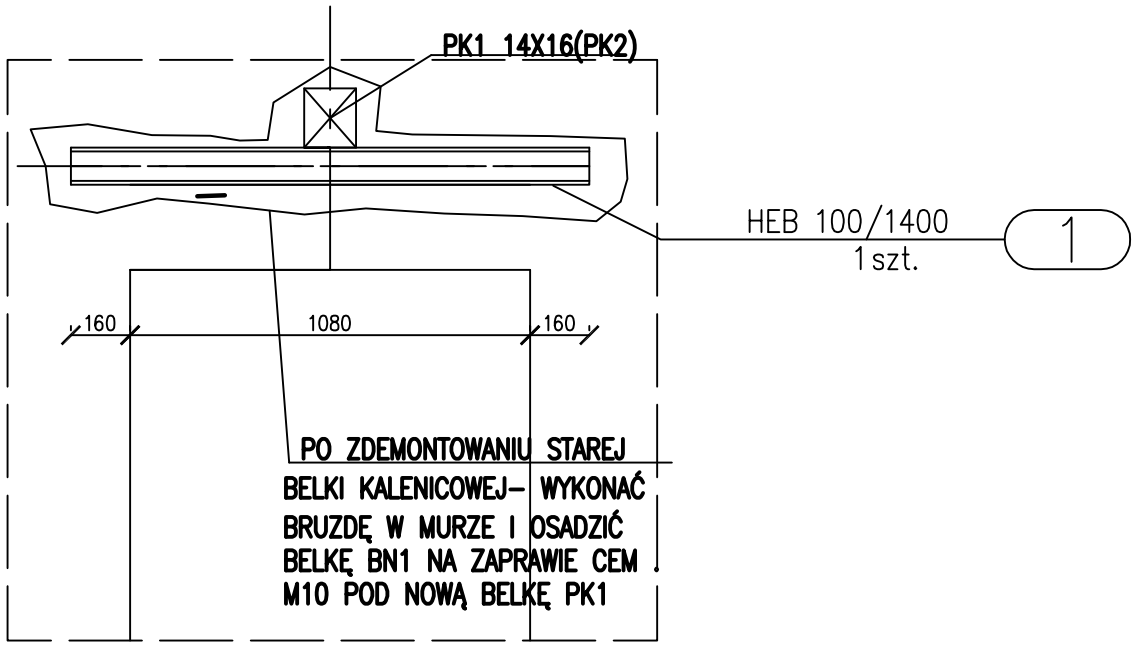

ZESTAWIENIE STALI – KSZTAŁTOWNIKI

Poz.	Profil	Długość [mm]	Liczba [szt]	Masa [kg] jedn.	Masa [kg] 1 szt.	Masa [kg] razem	Materiał	Uwagi
			1szt.					
1	BN1–HEB 100	1400	1	20,4	28,6	28,6	S235JRG2	
2	BN1–HEB 100	1400	1	20,4	28,6	28,6	S235JRG2	
3	BS1–HEB 140	3880	1	33,7	130,8	130,8	S235JRG2	
Razem masa 1 elementu					[kg]	188		
RAZEM MASA 1 ELEMENTU(ÓW)					[kg]	188		

RAZEM NA RYSUNKU	[kg]	188

KONTUR
Bogda Matoga
ul. Architektów 158 b
44 - 151 G l i w i c e

TEMAT OPRACOWANIA: Przebudowa budynku DPS "Zameczek" wraz ze zmianą sposobu użytkowania części strychu na pomieszczenia do terapii i zaplecze socjalne w ramach zadania "Modernizacja dachu DPS Zameczek w Kuźni Nieborowskiej"

PROJEKTOWAŁ: mgr inż. Zbigniew Jastrzębski,upr.435/89

SPRAWDZIŁ: mgr inż. Krystian Grzesik , upr.132/86

TREŚĆ RYSUNKU: WIĘŹBA DACHOWA - ELEMENTY STALOWE

BRANŻA: K | DATA: 11/2015 | FAZA: PB-W | SKALA: 1:20

NR RYSUNKU: K9