RZUT FUNDAMENTÓW

SKALA 1:50

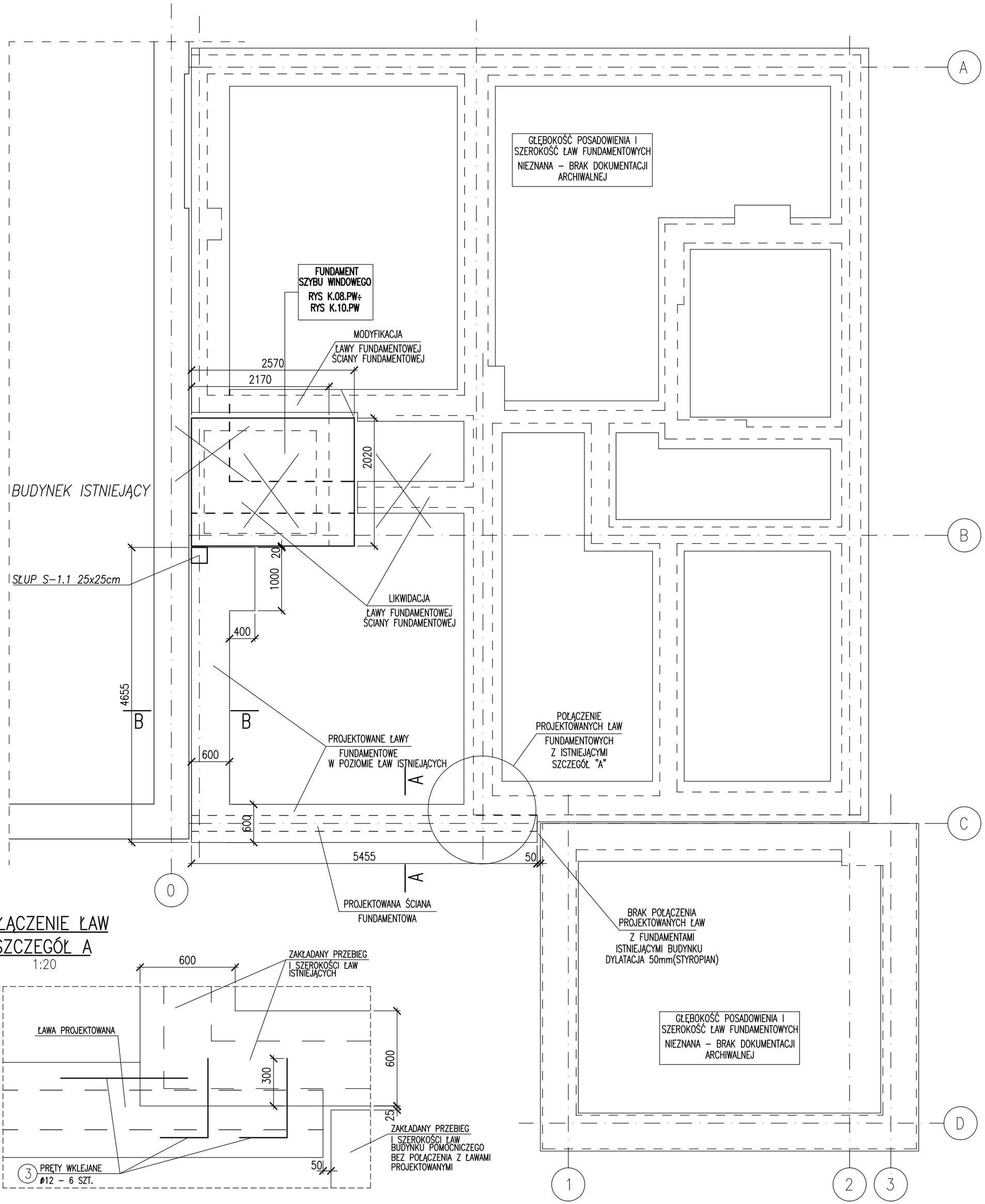

POŁĄCZENIE ŁAW SZCZEGÓŁ A

1:20

ŁAWA SZEROKOŚĆ 60cm PRZKERÓJ A–A

wyk. ~5,5mb

1:20

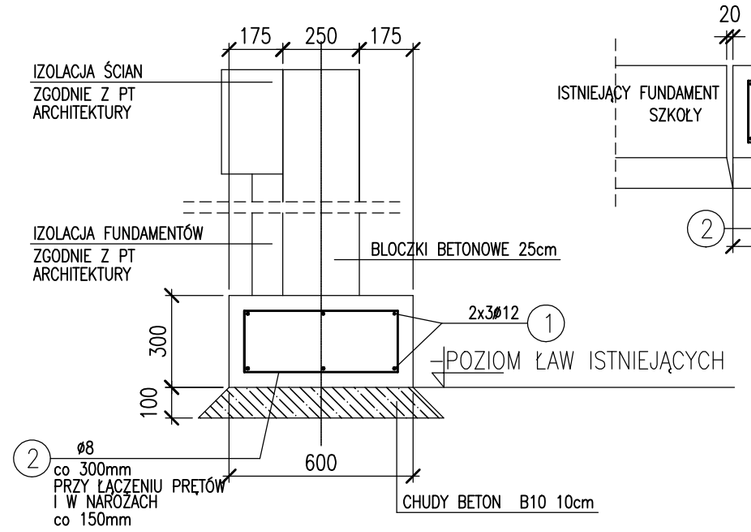

ŁAWA SZEROKOŚĆ 60cm PRZKERÓJ B–B

wyk. ~4,7mb

1:20

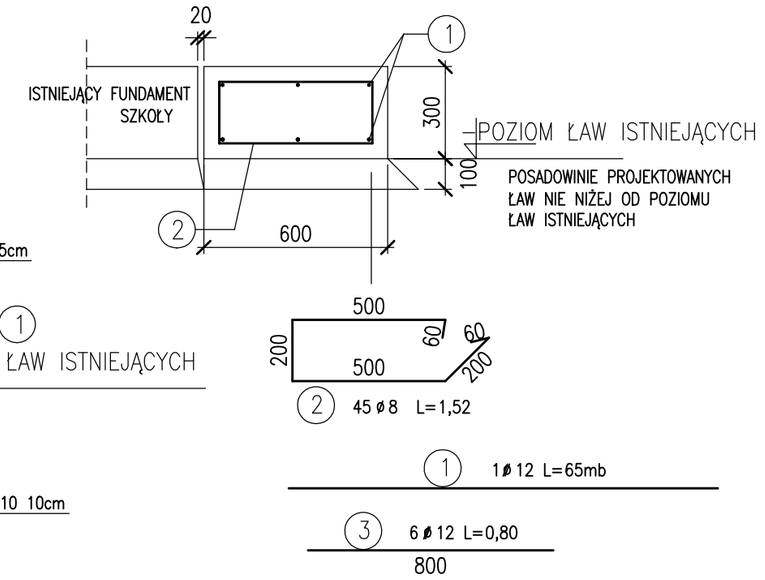

POSZERZENIE ŁAWY POD SŁUP

wyk.1szt.

1:20

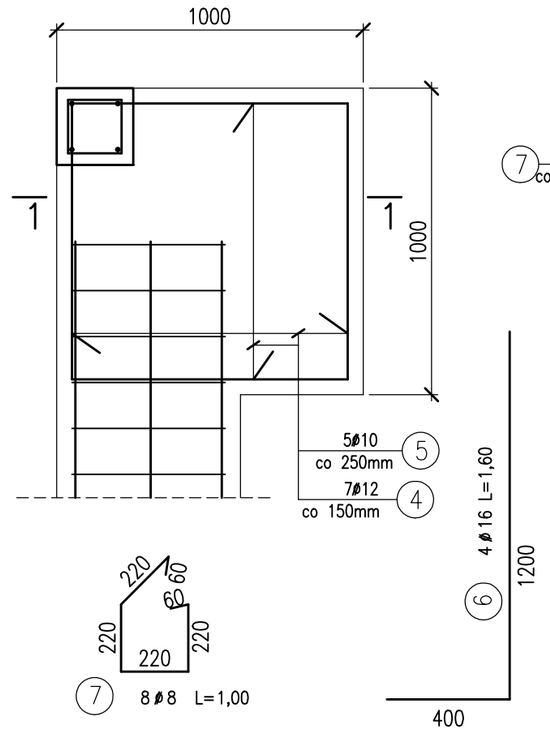

PRZEKRÓJ 1–1

1:20

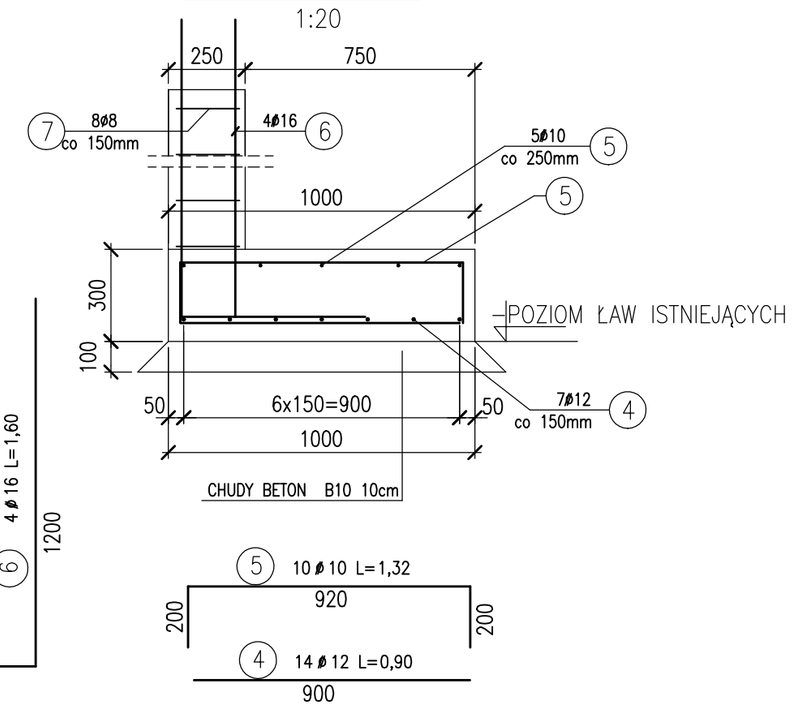

UWAGI:

WYMIARY W mm
BETON C20/25
STAL ZBROJENIOWA AIIIN BSt 500
STRZEMIONA AI St3SX–b
OTULINA ZBROJENIA MIN.50mm
UZIOMY ELEKTRYCZNE WG PROJEKTU BRANŻOWEGO

ROZPATRYWAĆ Z RYS. KONSTRUKCYJNYMI I RYS. BRANŻOWYMI
ZESTAWIENIE STALI ZBROJENIOWEJ NR WB–01

NA ETAPIE OPRACOWYWANIA DOKUMENTACJI PROJEKTOWEJ NIE BYŁA ZNANA GŁĘBOKOŚĆ POSADOWIENIA ISTNIEJĄCYCH BUDYNKÓW, ORAZ PRZEBIEG ISTNIEJĄCYCH ŁAW FUNDAMENTOWYCH – BRAK JAKIEJKOLWIEK DOKUMENTACJI ARCHIWALNEJ

POSADOWIENIE FUNDAMENTÓW NOWEJ CZĘŚCI NIE NIŻEJ NIŻ ISTNIEJĄCE

W FAZIE BUDOWY, PO WYKONANIU ODKRYWEK I STWIERDZENIU ZNACZNYCH ROZBIEŻNOŚCI NALEŻY BEZWZGLĘDNIE SKONTAKTOWAĆ SIĘ Z PROJEKTANTEM LUB KIEROWNIKIEM BUDOWY W CELU OPRACOWANIA ODPOWIEDNIEGO ROZWIĄZANIA PROJEKTOWEGO

PROJEKT WYKONAWCZY ROZBUDOWY, NADBUDOWY I PRZEBUDOWY ZESPOŁU SZKÓŁ SPECJALNYCH W PYSKOWICACH PLAC KSIĘCIA PONIATOWSKIEGO 2, 44-120 PYSKOWICE DZIAŁKI NR 445/1,239/10 w ramach zadania inwestycyjnego: ROZBUDOWA I MODERNIZACJA BUDYNKU ZESPOŁU SZKÓŁ SPECJALNYCH W PYSKOWICACH W CELU UTWORZENIA PRACOWNI I WARSZTATÓW UMOŻLIWIAJĄCYCH KSZTAŁCENIE W ZAWODZIE KUCHARZ ORAZ PRACOWNI TECHNICZNYCH WRAZ Z NIWELOWANIEM BARIER ARCHITEKTONICZNYCH

INWESTPROJEKT
Korporacja Projektantów
Racibórz ul. Kamienna 21 tel. (32)4150254

PW	K	KW-01
faza	branża	nr rys.

temat projektu	FUNDAMENTY - RZUT I PRZEKROJE	08.2015	1:100 1:20
inwestor	Powiat Gliwicki z siedzibą Starostwo Powiatowe w Gliwicach, ul Zygmunta Starego 17, 44-100 Gliwice	data	skala
projektant	inż. WOJCIECH ANTOŃ nr upr. ŚLK/0101/PWOK/03	03-08/2015	
sprawdził	mgr inż. GRZEGORZ KUDYBA nr upr. 172/02	nr projektu	
program kreśl.			

A2