BELKA B–1.01
wyk. 1szt.
1:50

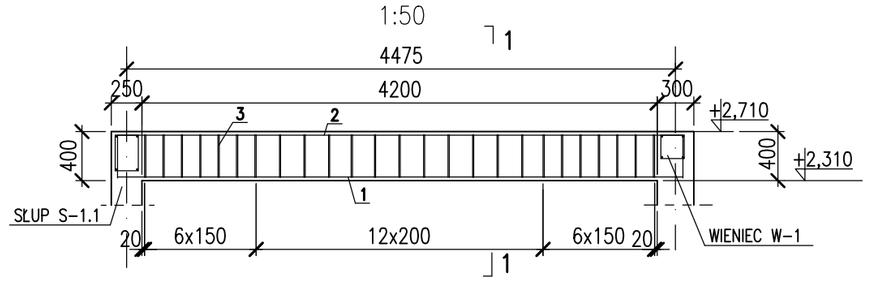

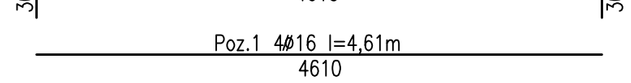

BELKA B–1.02
wyk. 1szt.
1:50

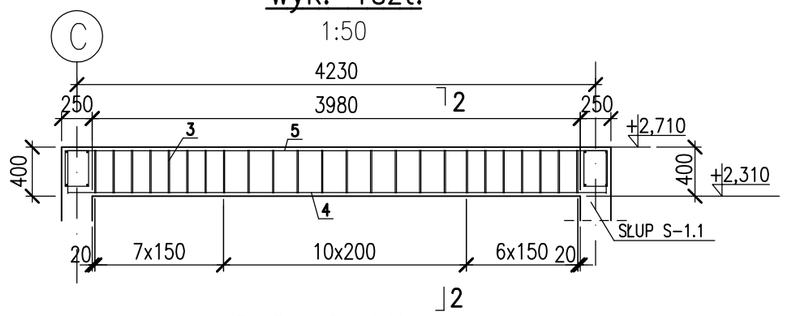

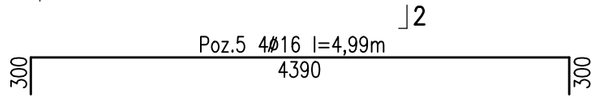

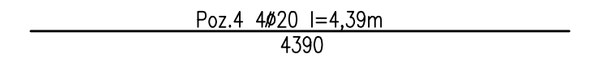

BELKA B–1.03
wyk. 1szt.
1:50

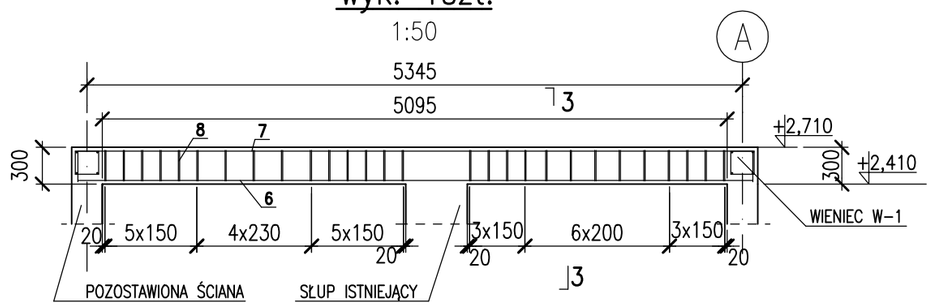

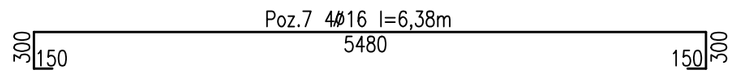

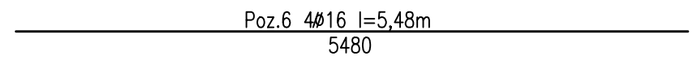

BELKA B–1.01
PRZEKRÓJ 1–1
1:20

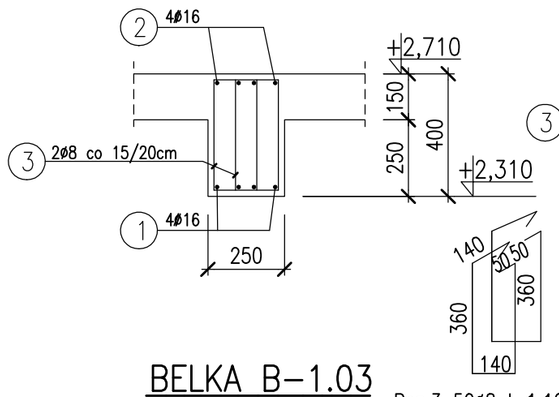

Poz.3 50Ø8 l=1,10m

BELKA B–1.02
PRZEKRÓJ 2–2
1:20

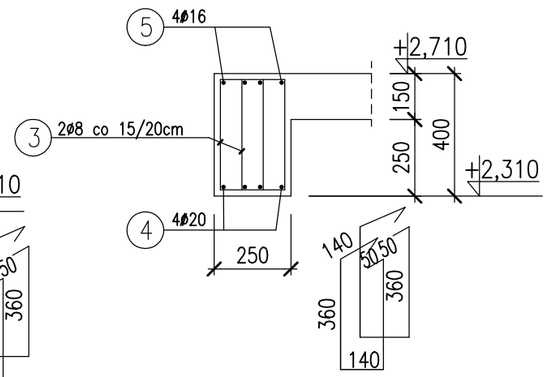

Poz.3 48Ø8 l=1,10m

STROP NAD PARTEREM
WIENIEC W–1
Wyk. 95 mb
1:20

WYKONAĆ W TAKIM PRZEKROJU
NIEZALEŻNIE OD GRUBOŚCI ŚCIANY

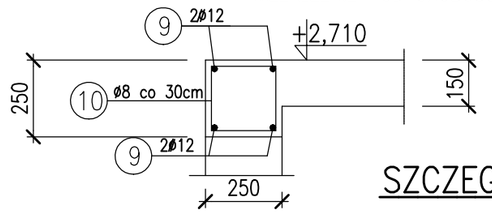

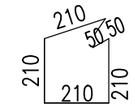

Poz.10 42Ø8 l=0,94m

Poz.9 1Ø12 l=420mb
420000

SZCZEGÓŁ NAROŻA WIEŃCÓW
1:20

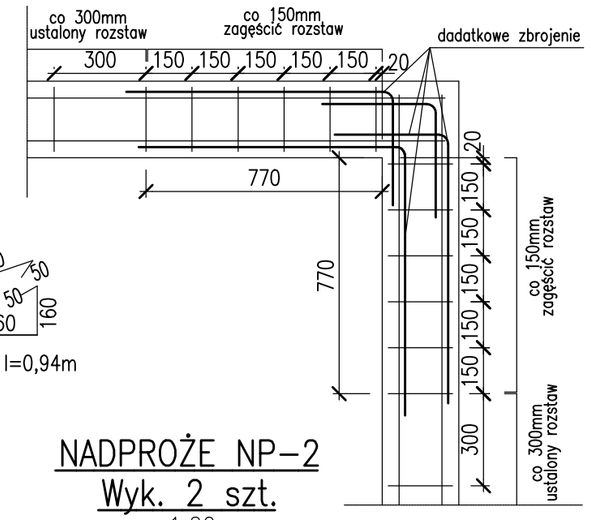

BELKA B–1.03
PRZEKRÓJ 3–3
1:20

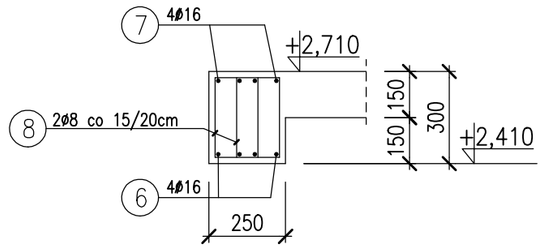

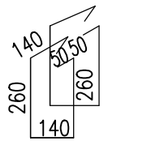

Poz.8 56Ø8 l=0,90m

PRZEKRÓJ 5–5
1:20

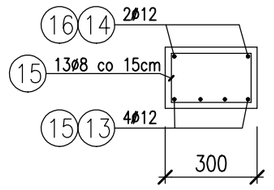

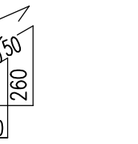

Poz.15 18Ø8 l=0,94m

SŁUP S–1.1
wyk. 1szt.
1:20

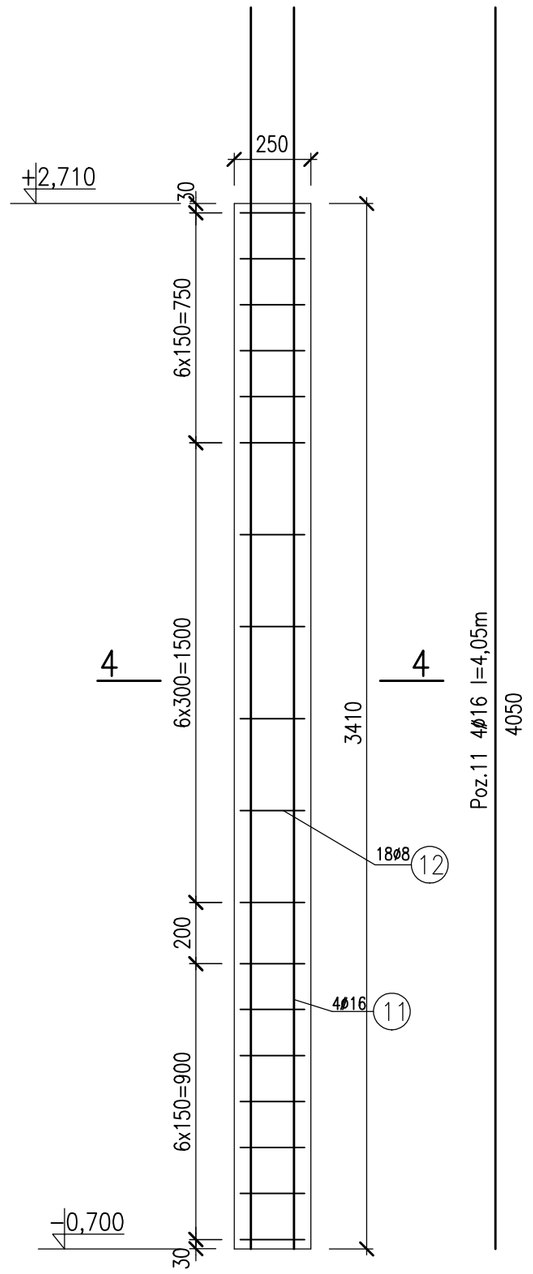

Poz.11 4Ø16 l=4,05m
4050

NADPROŻE NP–1
Wyk. 6 szt.
1:20

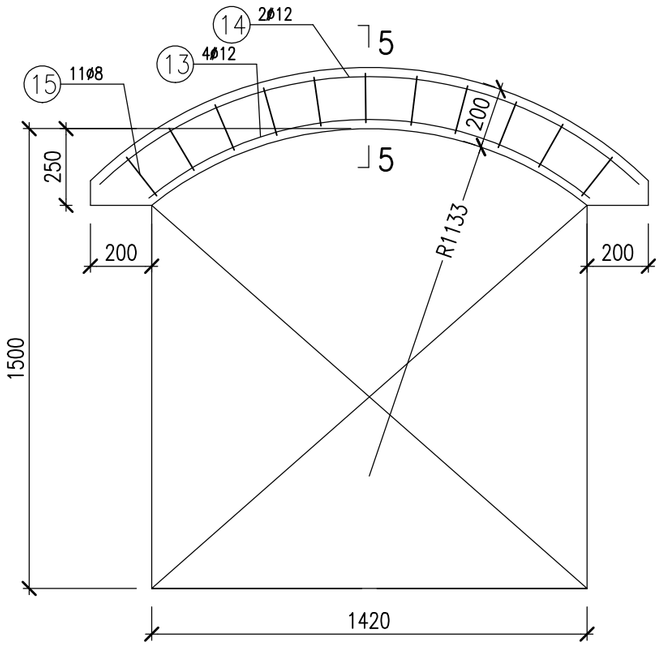

NADPROŻE NP–2
Wyk. 2 szt.
1:20

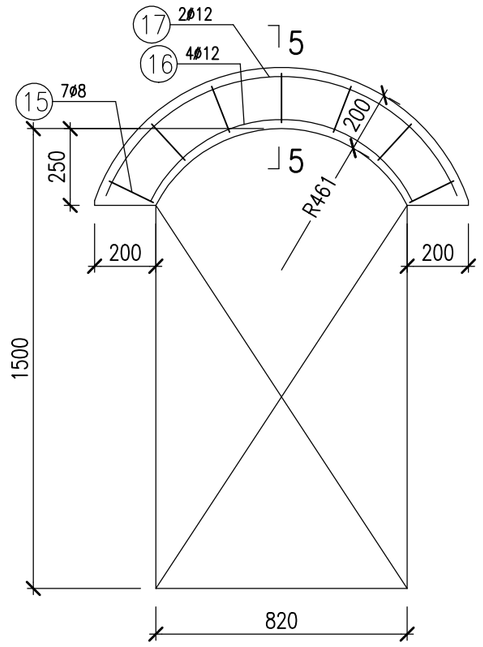

PRZEKRÓJ 4–4
1:20

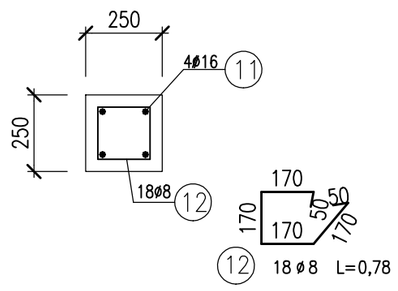

UWAGI:

WYMIARY W mm
BETON C20/25
STAL ZBROJENIOWA AIIIN BSt 500
OTULINA ZBROJENIA DLA STROPU MIN.20mm
OTULINA ZBROJENIA DLA BELEK MIN.25mm
STRZEMIONA AI St3SX–b

ROZPATRYWAĆ Z RYS. BRANŻOWYMI
DESKOWANIE STROPU NA RYS KBW–02
ZBROJENIE STROPU NA RYS KBW–03
ZESTAWIENIE STALI ZBROJENIOWEJ NR WB–03

PROJEKT WYKONAWCZY ROZBUDOWY, NADBUDOWY I PRZEBUDOWY ZESPOŁU SZKÓŁ SPECJALNYCH W PYSKOWICACH PLAC KSIĘCIA PONIATOWSKIEGO 2, 44-120 PYSKOWICE DZIAŁKI NR 445/1,239/10 w ramach zadania inwestycyjnego: ROZBUDOWA I MODERNIZACJA BUDYNKU ZESPOŁU SZKÓŁ SPECJALNYCH W PYSKOWICACH W CELU UTWORZENIA PRACOWNI I WARSZTATÓW UMOŻLIWIAJĄCYCH KSZTAŁCENIE W ZAWODZIE KUCHARZ ORAZ PRACOWNI TECHNICZNYCH WRAZ Z NIWELOWANIEM BARIER ARCHITEKTONICZNYCH	INWESTPROJEKT Korporacja Projektantów Racibórz ul. Kamienna 21 tel. (32)4150254	PW	K	KW-04
		faza	branża	nr rys.
temat projektu	STROP NAD PARTEREM - ZBROJENIE ELEMENTÓW ŻELBETOWYCH STROPU	08.2015	1:50 1:20	
inwestor	Powiat Gliwicki z siedzibą Starostwo Powiatowe w Gliwicach, ul Zygmunta Starego 17, 44-100 Gliwice	data	skala	
projektant	inż. WOJCIECH ANTOŃ nr upr. SLK/0101/PWOK/03	03-08/2015		
sprawdził	mgr inż. GRZEGORZ KUDYBA nr upr. 172/02	nr projektu		
program kreśl.				

A2