ŚCIANA SC-1
WIDOK OD WEWNĄTRZ
WYK.1x
SKALA 1:50

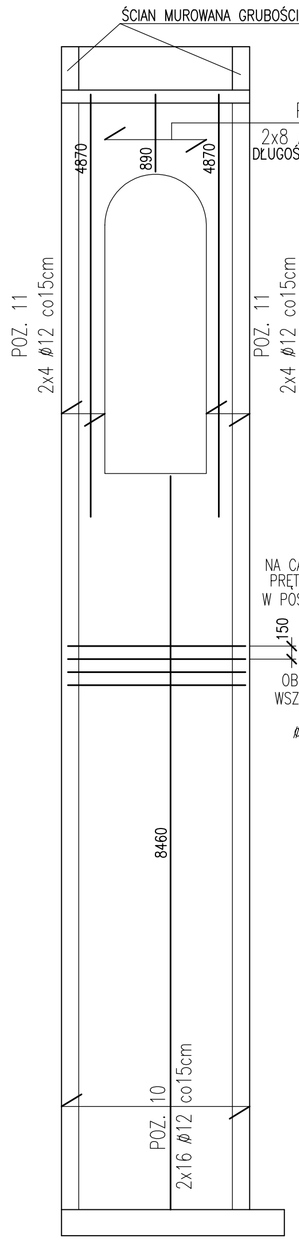

ŚCIANA SC-2
WIDOK Z ZEWNĄTRZ
WYK.1x
SKALA 1:50

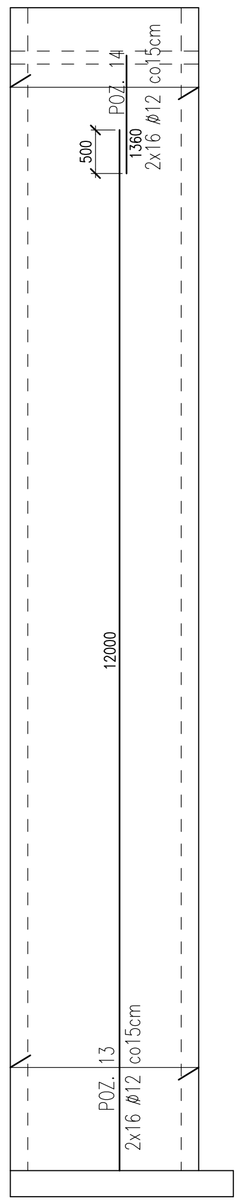

ŚCIANA SC-3
WIDOK Z ZEWNĄTRZ
ZBROJENIE KRAWĘDZI ZEWNĘTRZNEJ
WYK.1x
SKALA 1:50

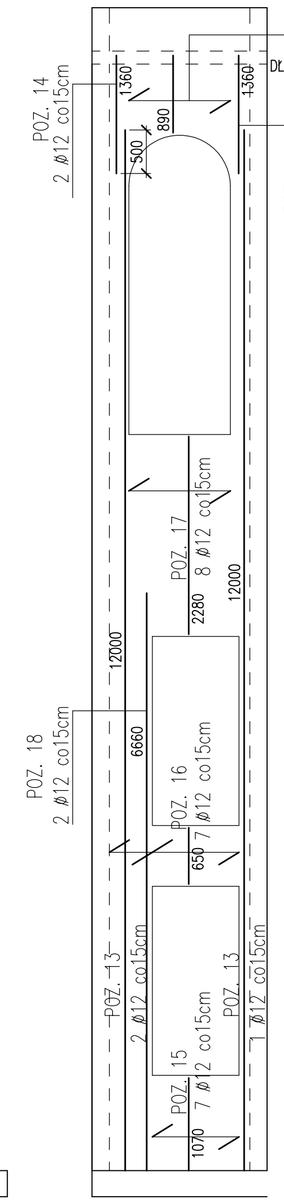

ŚCIANA SC-3
WIDOK Z ZEWNĄTRZ
ZBROJENIE KRAWĘDZI WEWNĘTRZNEJ
WYK.1x
SKALA 1:50

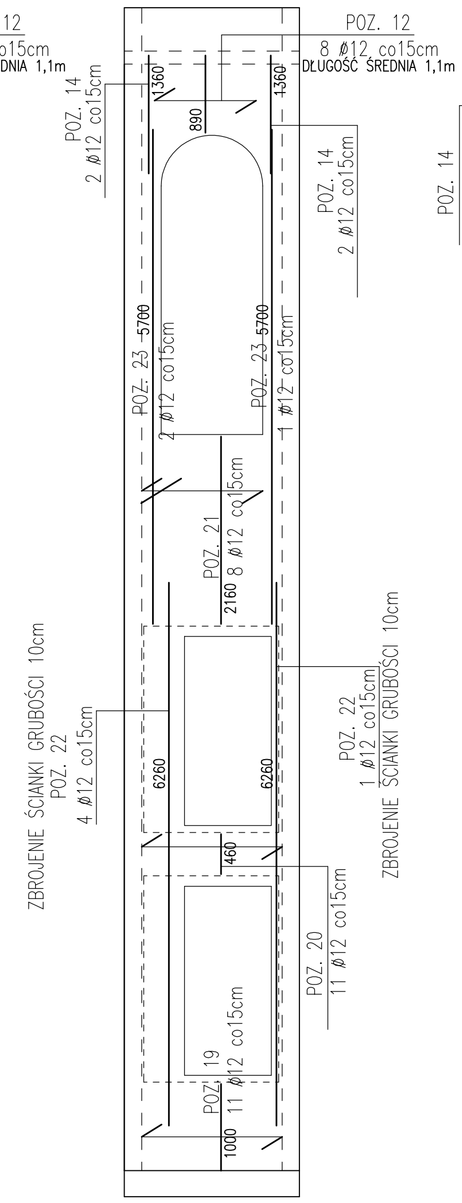

ŚCIANA SC-4
WIDOK Z ZEWNĄTRZ
ZBROJENIE KRAWĘDZI ZEWNĘTRZNEJ
WYK.1x
SKALA 1:50

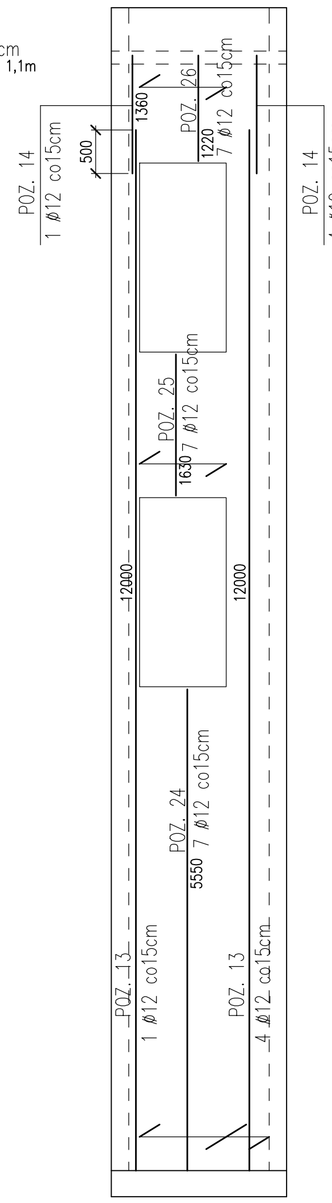

ŚCIANA SC-4
WIDOK Z ZEWNĄTRZ
ZBROJENIE KRAWĘDZI WEWNĘTRZNEJ
WYK.1x
SKALA 1:50

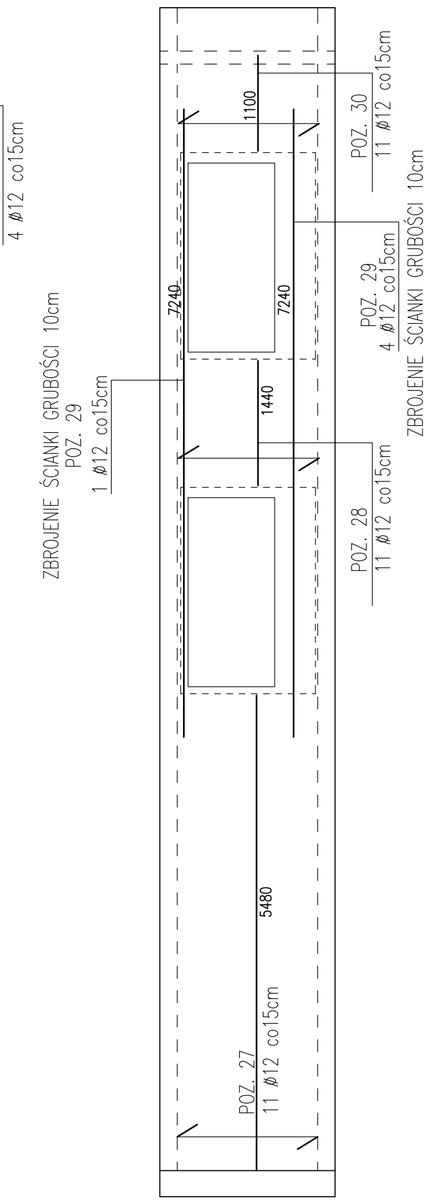

ZBROJENIE NIE UWZGLĘDNIA
PRZERW ROBOCZYCH
WYKONAWCA WYKONA JE ZGODNIE
ZE SWOIMI MOŻLIWOŚCIAMI TECHNICZNYMI

PŁYTA FUNDAMENTOWA
SZYBU WINDOWEGO
wyk.1szt.
SKALA 1:20

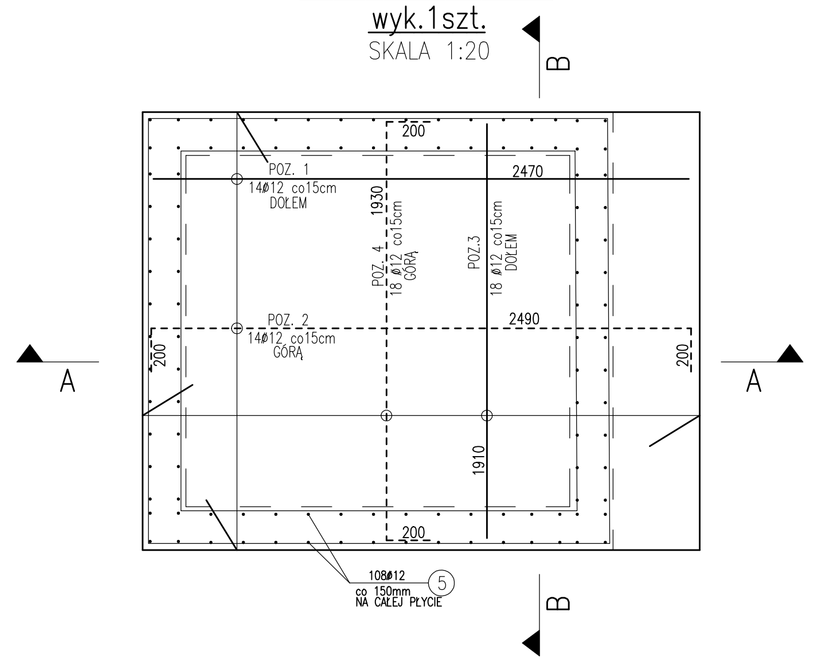

PRZEKRÓJ A-A
1:20

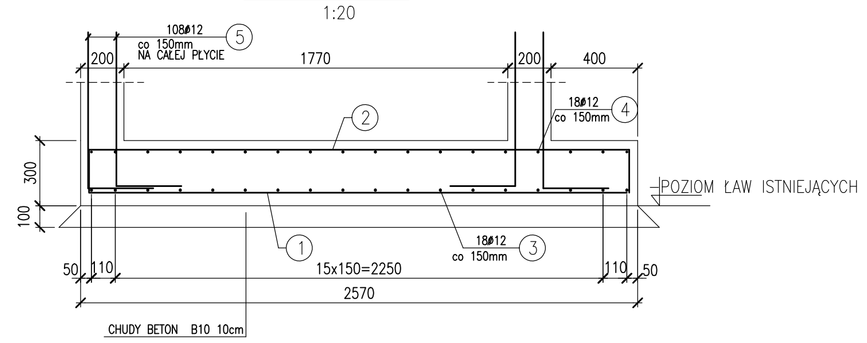

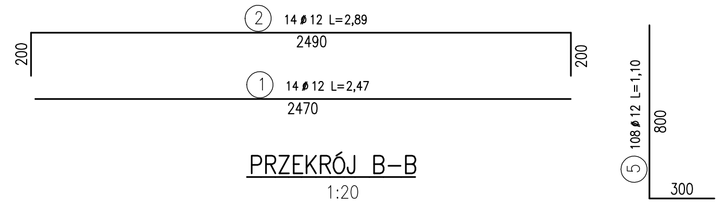

PRZEKRÓJ B-B
1:20

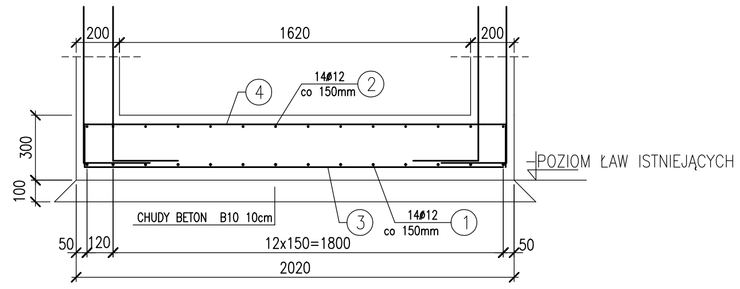

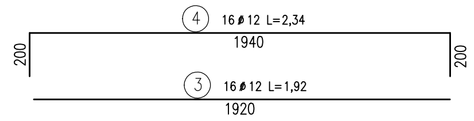

PŁYTA STROPOWA
SZYBU WINDOWEGO
wyk.1szt.
SKALA 1:20

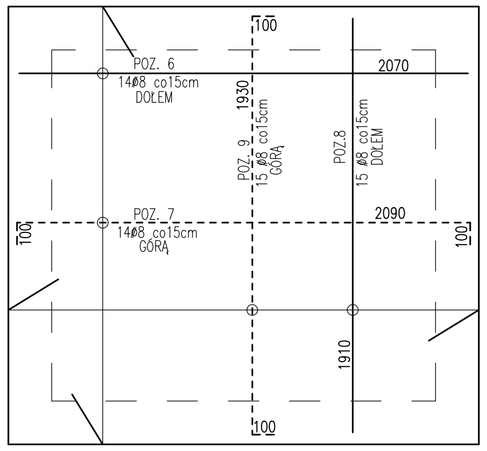

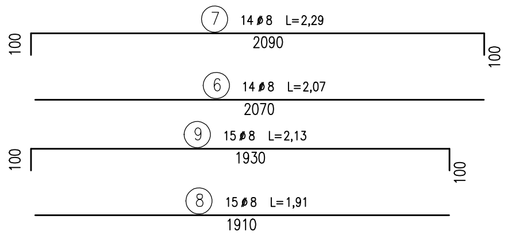

UWAGI:

WYMIARY W mm
BETON C20/25
STAL ZBROJENIOWA AIIIN BSt 500
OTULINA ZBROJENIA DLA STROPU MIN.20mm
OTULINA ZBROJENIA DLA ŚCIAN MIN.20mm
STRZEMIONA AI St3SX-b

ROZPATRYWAĆ Z RYS. BRANŻOWYMI I KONSTRUKCYJNYMI
DESKOWANIE SZYBU WINDOWEGO NA RYS KBW-08
ZESTAWIENIE STALI ZBROJENIOWEJ NR WB-06

PROJEKT WYKONAWCZY ROZBUDOWY, NADBUDOWY I PRZEBUDOWY ZESPOŁU SZKÓŁ SPECJALNYCH W PYSKOWICACH PLAC KSIĘCIA PONIATOWSKIEGO 2, 44-120 PYSKOWICE DZIAŁKI NR 445/1,239/10 w ramach zadania inwestycyjnego: ROZBUDOWA I MODERNIZACJA BUDYNKU ZESPOŁU SZKÓŁ SPECJALNYCH W PYSKOWICACH W CELU UTWORZENIA PRACOWNI I WARSZTATÓW UMOŻLIWIAJĄCYCH KSZTAŁCENIE W ZAWODZIE KUCHARZ ORAZ PRACOWNI TECHNICZNYCH WRAZ Z NIWELOWANIEM BARIER ARCHITEKTONICZNYCH	INWESTPROJEKT Korporacja Projektantów Racibórz ul. Kamienna 21 tel. (32)4150254	PW	K	KW-09
		faza	branża	nr rys.
temat projektu	SZYB WINDOWY - ZBROJENIE WIDOKI I PRZEKROJE	08.2015	1:50 1:20	
inwestor	Powiat Gliwicki z siedzibą Starostwo Powiatowe w Gliwicach, ul Zygmunta Starego 17, 44-100 Gliwice	data	skala	
projektant	inż. WOJCIECH ANTOŃ nr upr. SLK/0101/PWOK/03	03-08/2015		
sprawdził	mgr inż. GRZEGORZ KUDYBA nr upr. 172/02	nr projektu		
program kreśl.				

A1