Nr obwodu			-01	-02	-03	-04					
Nazwa obwodu	Zasilanie	Sygnalizacja napięcia	Oświetlenie	Oświetlenie	Oświetlenie	Oświetlenie	Zasilanie obwodów sterowniczych				
Moc [W]	7700		1656	2208	1656	1932					
Prąd [A]	11		2.4	3.6	2.4	3.6					

Tablica ZK 230/400V

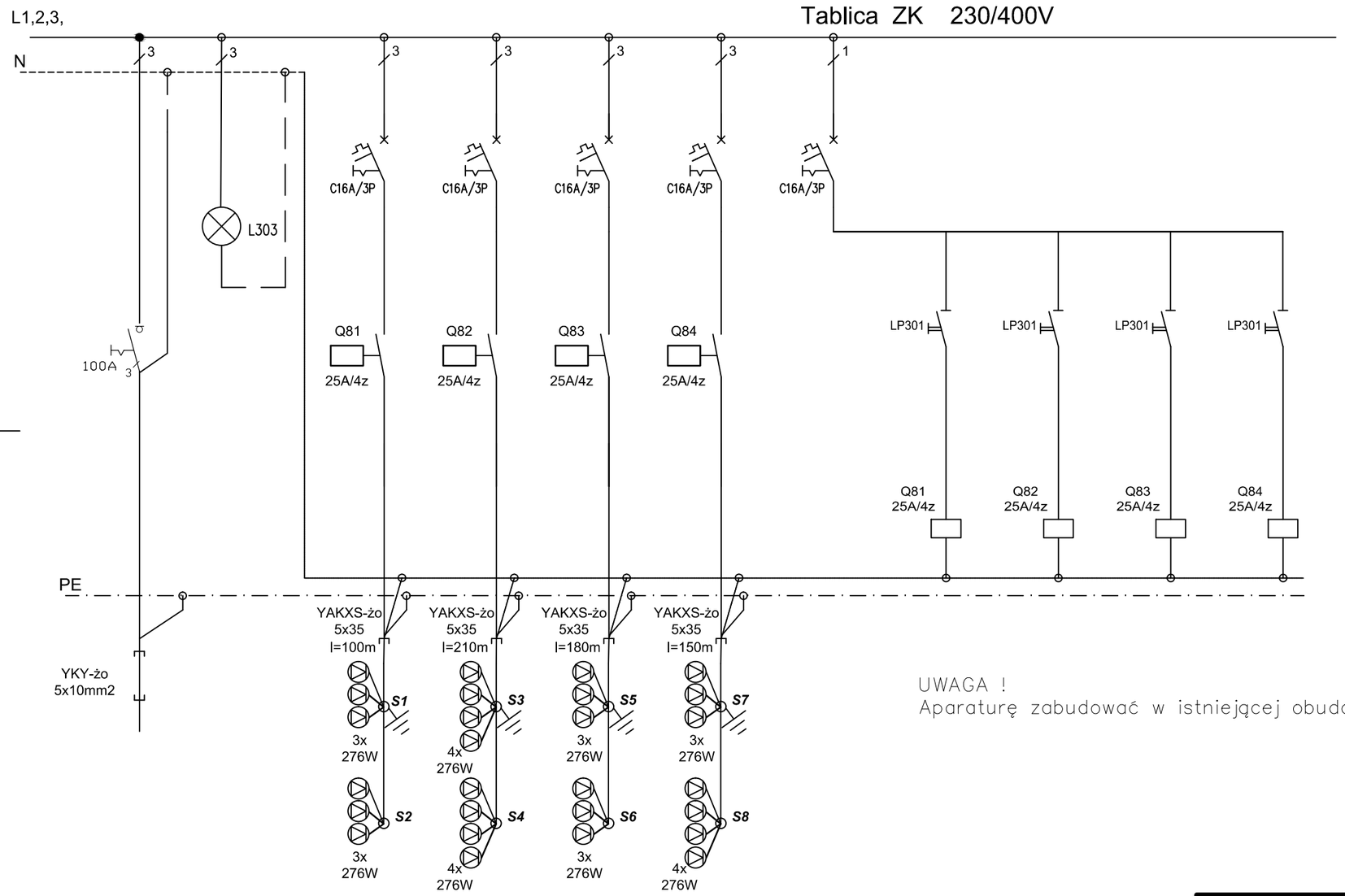

UWAGA !
Aparaturę zabudować w istniejącej obudowie

Istniejące ZK

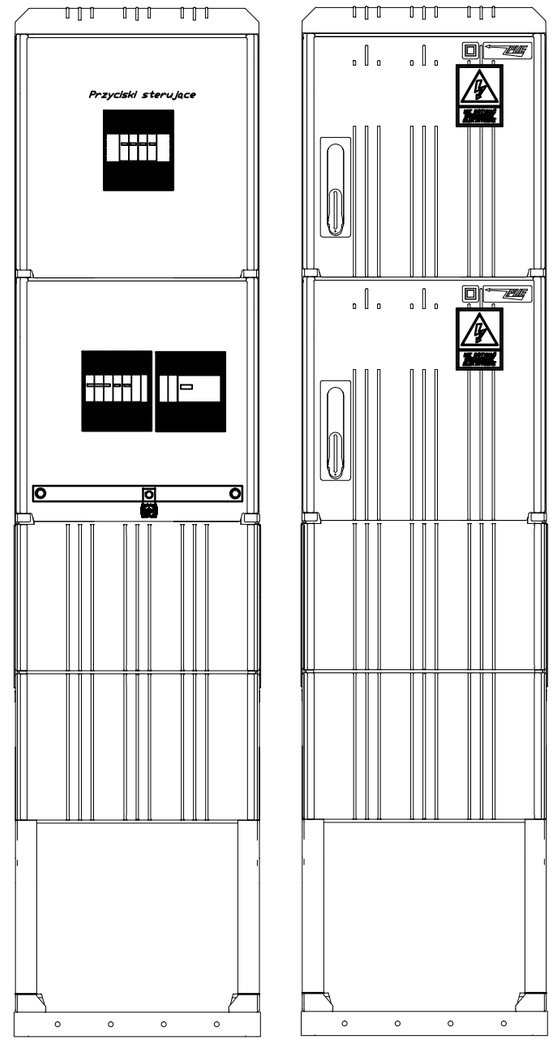

Moc zainstalowana Pi = 7.7 kW
Moc zapotrzebowana Pz = 7.7 kW
Prąd Iz = 11 A

tytuł rysunku **Zasilanie i sterowanie oświetleniem** **Schemat zasadniczy+ rozmieszczenie aparatury.**		nazwisko	nr upr.	data	podpis
	projektant	mgr inż. Artur Stanik	SLK/1106 POOE/05	03.2018	
obiekt Zewnętrzna infrastruktura sportowa przy Zespole Szkół im. I.J. Paderewskiego przy ul. 1 Maja 21 w Knurowie	sprawdzający	mgr inż. B. Kusiak	1115/94	03.2018	
inwestor Powiat Gliwicki ul. Zygmunta Starego 17, 44-100 Gliwice	stadium PROJEKT WYKONAWCZY		nr projektu 240/04/BR/2017		
BAUREN www.bauren.pl	BAUREN Renke Piotr ul. Świerklańska 12 44-200 Rybnik tel / fax: 32 42 25 137	arkusz 1/1	numer rysunku **IE/01**		