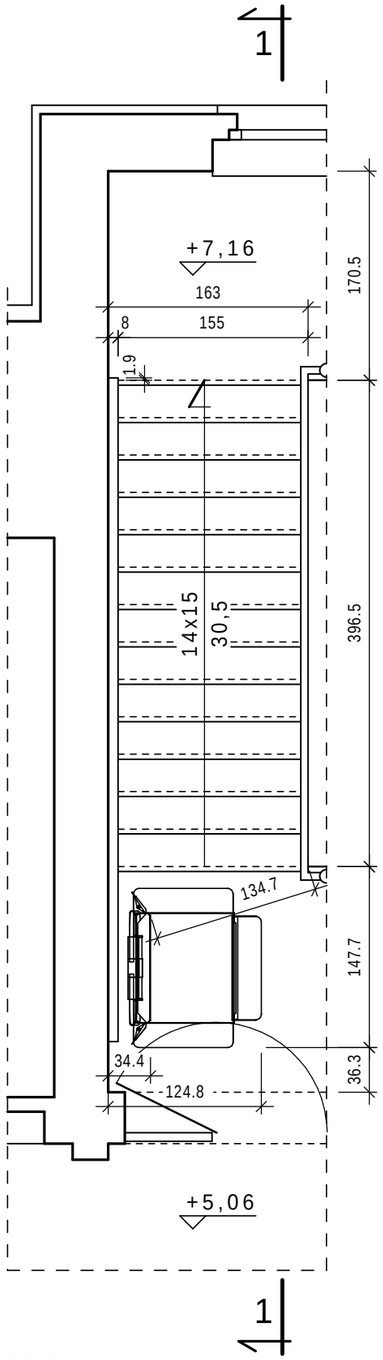

K1 piętro 1

RZUT 1:50

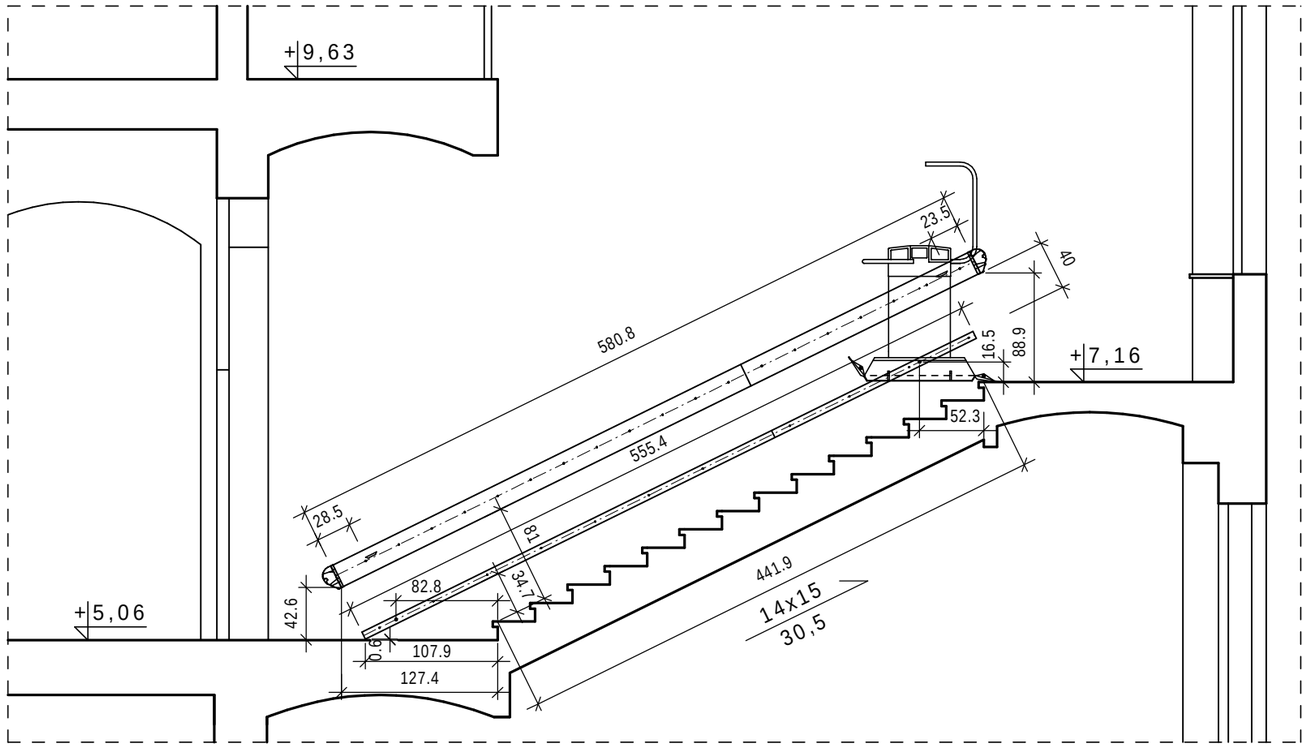

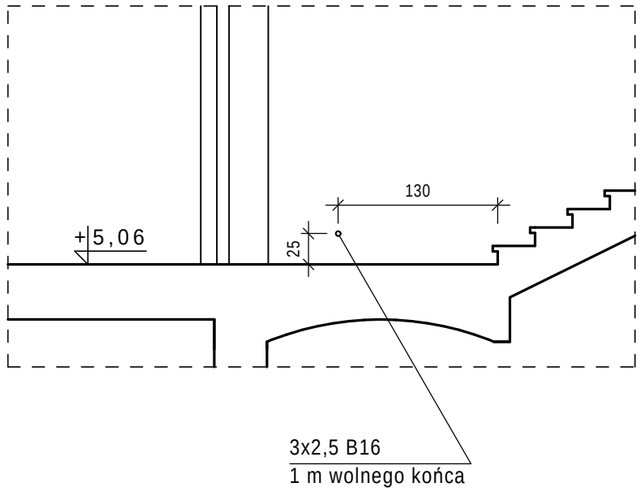

PRZEKRÓJ-WIDOK

1-1 1:50

PLATFORMA SCHODOWA

np. TYP X3 GARAVENTA LIFT POLSKA

(dostawa kompletnego urządzenia wraz z montażem)

Platforma schodowa z torem prostym
Montaż bezpośrednio do ściany
Platforma wyposażona w poręcze boczne i klapki najazdowe
Kolor obudowy RAL 7035

Miastoprojekt-Gliwice SPÓŁKA Z O.O. 44-100 GLIWICE, UL. T. KOŚCIUSZKI 6b/6, tel. 32 749 95 25, NIP 631-010-25-19				Nr umowy: WRI-RZPO.273.0032.2018
Temat	Aktualizacja projektu przebudowy klatki schodowej K1 i posadzki korytarza na parterze w budynku A Starostwa Powiatowego w Gliwicach			Stadium: P.B-W
Treść rys.:	Klatka schodowa K1 PLATFORMA DLA NIEPEŁNOSPRAWNYCH cz.1			Skala: 1:50
Funkcja	Nazwisko	Nr upr.	Podpis	Data oprac.: 03.2018
Projektował	mgr inż. arch. K. Krupka	675/83		
Opracował	tech. H. Nocoń			Nr rys.: P1
Sprawdził	mgr inż. arch. B. Mierzwińska	139/87		