OZNACZENIE	0	1	2	3	4	5	6	7	8
PRĄD					18,8 A	13,9 A	8,35 A	25,0 A	56,0 A
MOC	Pi = ?? kW				Psz= 11,7 kW	Psz= 8,7 kW	Psz= 5,2 kW	Psz= 15,2 kW	Psz= 35,0 kW
PRZEKRÓJ	5 x 70				5 x 10	5 x 10	5 x 10	5 x 10	5 x 25
DŁUGOŚĆ	50				45	45	45	45	30
OPIS	Z złącza kablowego wg. odrębnego opracowania	Wyłączniki główne Rozdzielni Głównej RG	Kontrola napiecia Rozdzielni Głównej RG	Ochronniki przepięciowe kl"B+C" Rozdzielni Głównej RG	Zabezpieczenie WLZ-tu tablicy TK1	Zabezpieczenie WLZ-tu tablicy TK2	Zabezpieczenie WLZ-tu tablicy TJ	Zabezpieczenie WLZ-tu tablicy TS	Zabezpieczenie WLZ-tu istniejącej tablicy szkoły

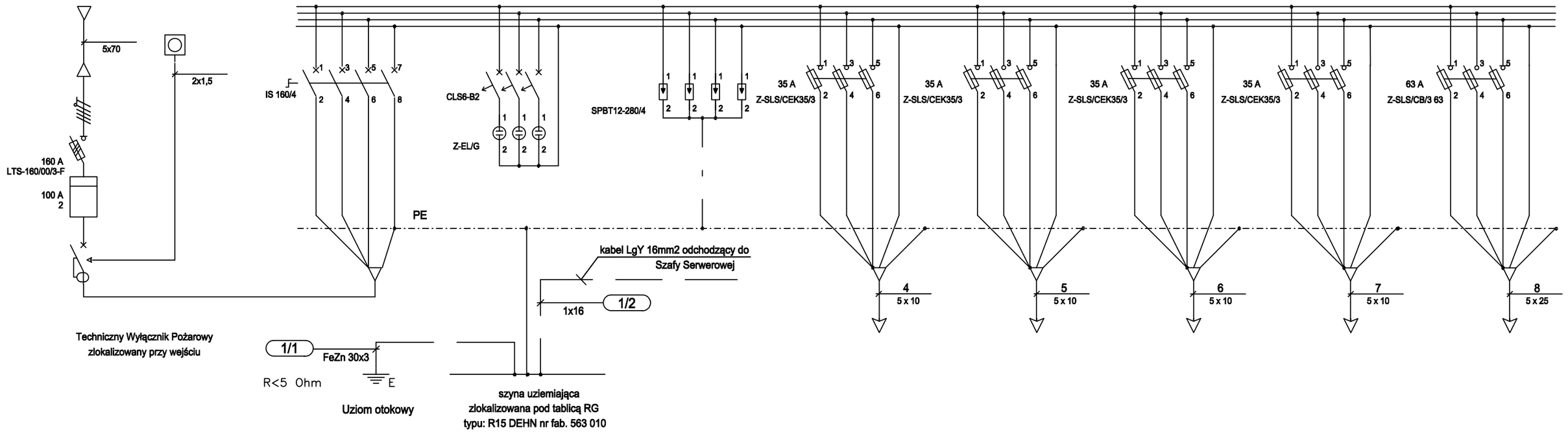

Tablica Bezpiecznikowa RG

Pi = 111,4 kW

Psz = 44,5 kW

Uz = 400/230 V

Układ sieci: TN-S

SAMOCZYNNE WYŁĄCZENIE ZASILANIA

+ wył. różnicowoprądowe

UWAGI :

1. Tablicę RG instalować zgodnie z dyspozycją planu instalacji.
2. Tablicę RG pakietować w obudowie bf-0-5/120-P n/t.
3. Ze względu na charakter budowy – wszystkie wymiary i lokalizacje sprawdzić na budowie, a zaistniałe niezgodności wyjaśniać i uzgadniać z głównym projektantem.
4. Roboty budowlane należy wykonać zgodnie ze sztuką budowlaną oraz "Prawem Budowlanym"

	Typ	Opis	Ilość
1	Z-EL/BL230	Lampka pojedyncza, niebieska	3
2	PLSM-B3/3-MW	Wyłącznik nadprądow y 3-bieg	1
3	SPBT12-280/4	Ogranicznik przepięć typ 1+2 (klasa B+C)	2
4	DMM-125/4	Rozłącznik izolacyjny DMM (4P) 125A	1
5	Z-SLS/CEK35/3	Tytan komplet - podst. rozłącz. z w tyk.	4
6	Z-SLS/CB/3	Rozłącznik bezpiecz. z sygn. przepalenia	1
7	BF-O-5/120-P	Płytka rozdzielnica natynkow a - komplet	1

Miastoprojekt - Gliwice SPÓŁKA Z O.O.
44-100 GLIWICE, UL. T. KOŚCIUSZKI 6b/6, tel. 32 749 95 25, NIP 631-010-25-19

Nr umowy: WRI-RZPO.273.0228.2019

Zadanie inwestycyjne: "Mistrzowie planowania" - modernizacja i doposażenie pracowni do nauki zawodu technik logistyk i technik spedytor

Inwestor: Zespół Szkół im. M. Konopnickiej w Pyskowicach

Stadium: PB-W

Treść rys.: Schemat ideowy tablicy RG

Skala: 1:100

Funkcja	Nazwisko	Nr upr.	Podpis
Projektował	mgr inż.Krzysztof Stalmach	137/90	
Opracował	----------		
Sprawdził			

Data oprac.: 06.2019

Nr rys.: E09