NADPROŻE BN1 i BN2

Belka nadprożowa BN1

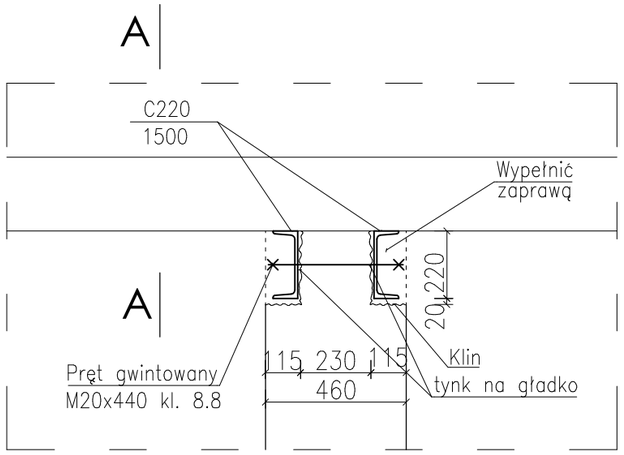

A-A

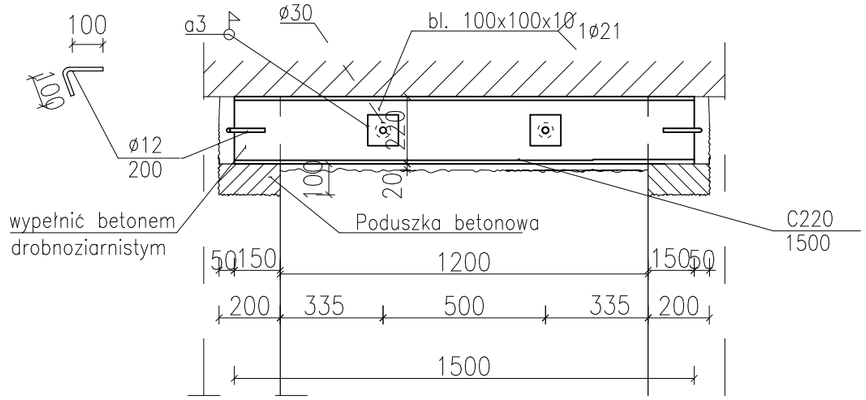

Belka nadprożowa BN2

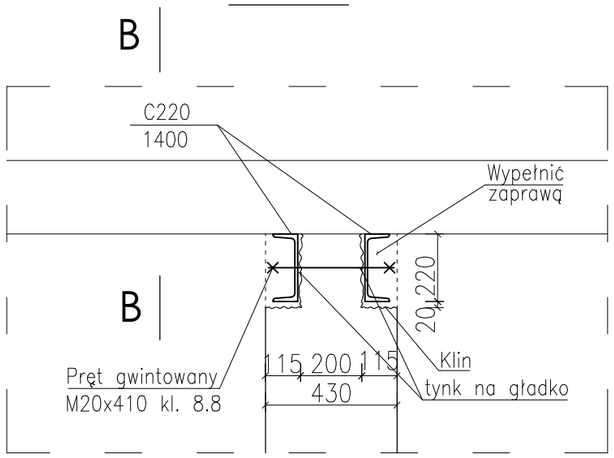

B-B

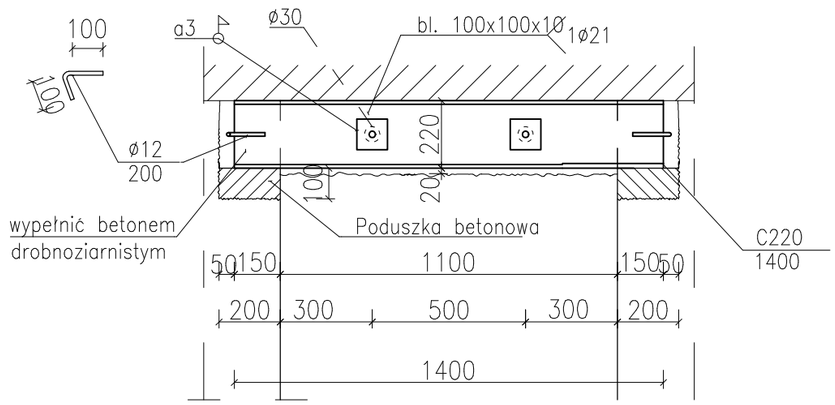

"ARCUS" S.C. 43-190 Mikołów ul. Wolności 15 tel./fax 032 322-50-05, 0-691-371-388				ARCUS
INWESTOR:	**SZPITAL W KNUROWIE Sp. z o.o.** ul. Niepodległości 8 10, 44-190 Knurów			
LOKALIZACJA INWESTYCJI:	Szpital w Knurowie, Budynek Diagnostyki ul. Niepodległości 8 10, 44-190 Knurów, dz. nr 3529/5			
TEMAT:	PBW PRZEBUDOWY PRACOWNI ENDOSKOPII W SZPITALU W KNUROWIE PRZY UL. NIEPODLEGŁOŚCI 8			
OPRACOWAŁ:	mgr inż. Beata LEBIECKA			DATA: 04.2020
PROJEKTOWAŁ:	mgr inż. Adrian GARCORZ upraw. w zakresie spec. konstrukcyjnej	SLK/1988/ POOK/07		SKALA: 1:20
NAZWA RYSUNKU:	**BELKI NADPROŻOWE- BN1 I BN2**			NR RYS.: **K-2**

Prawa autorskie do niniejszego rysunku przysługują jedynie jego projektantowi i zgodnie z Ustawą z dnia 04.02.1994 o Prawie Autorskim i prawach pokrewnych, Powielanie oraz wykorzystanie rysunku bez zgody autora jest zabronione.