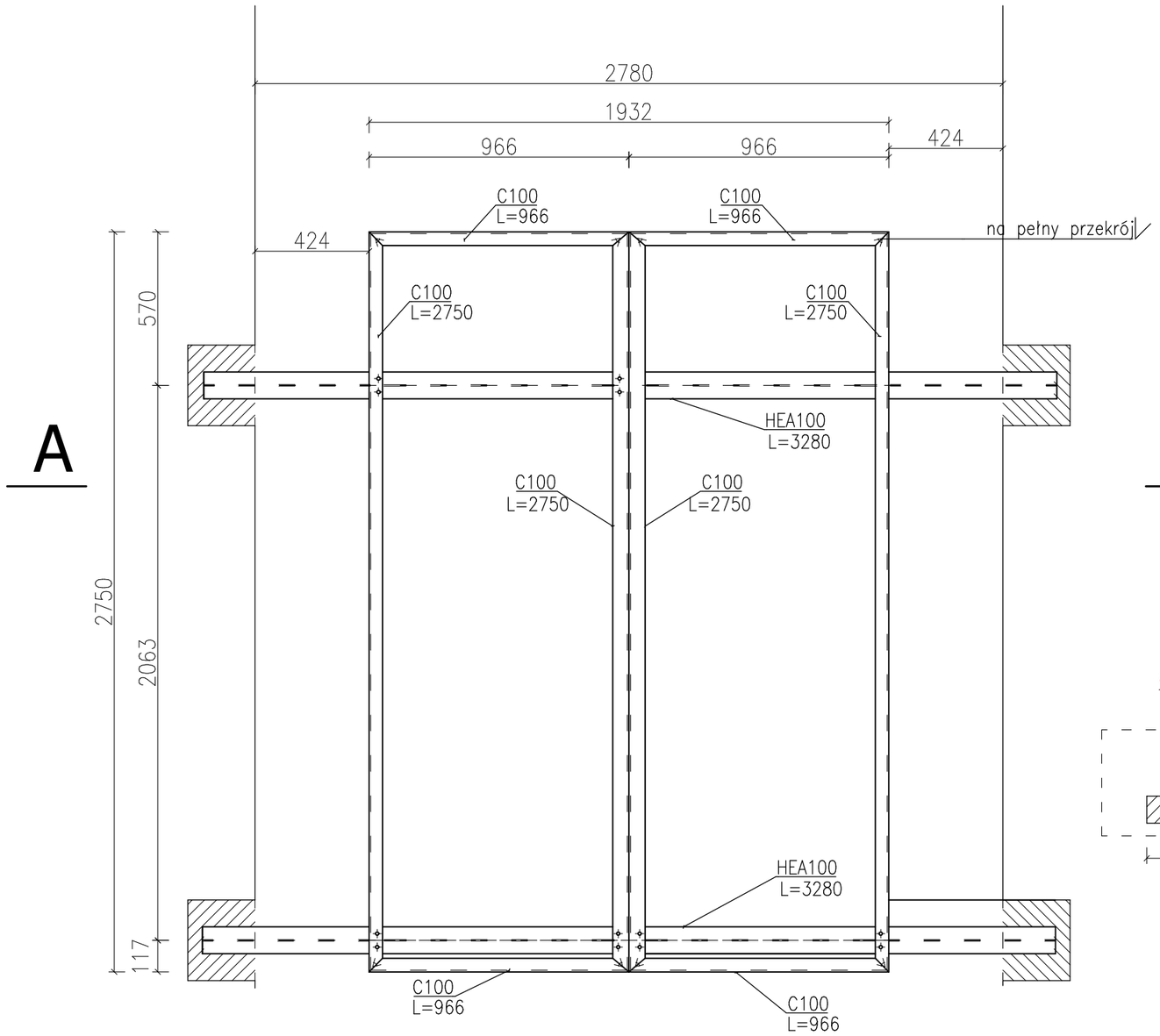


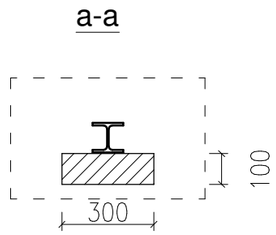


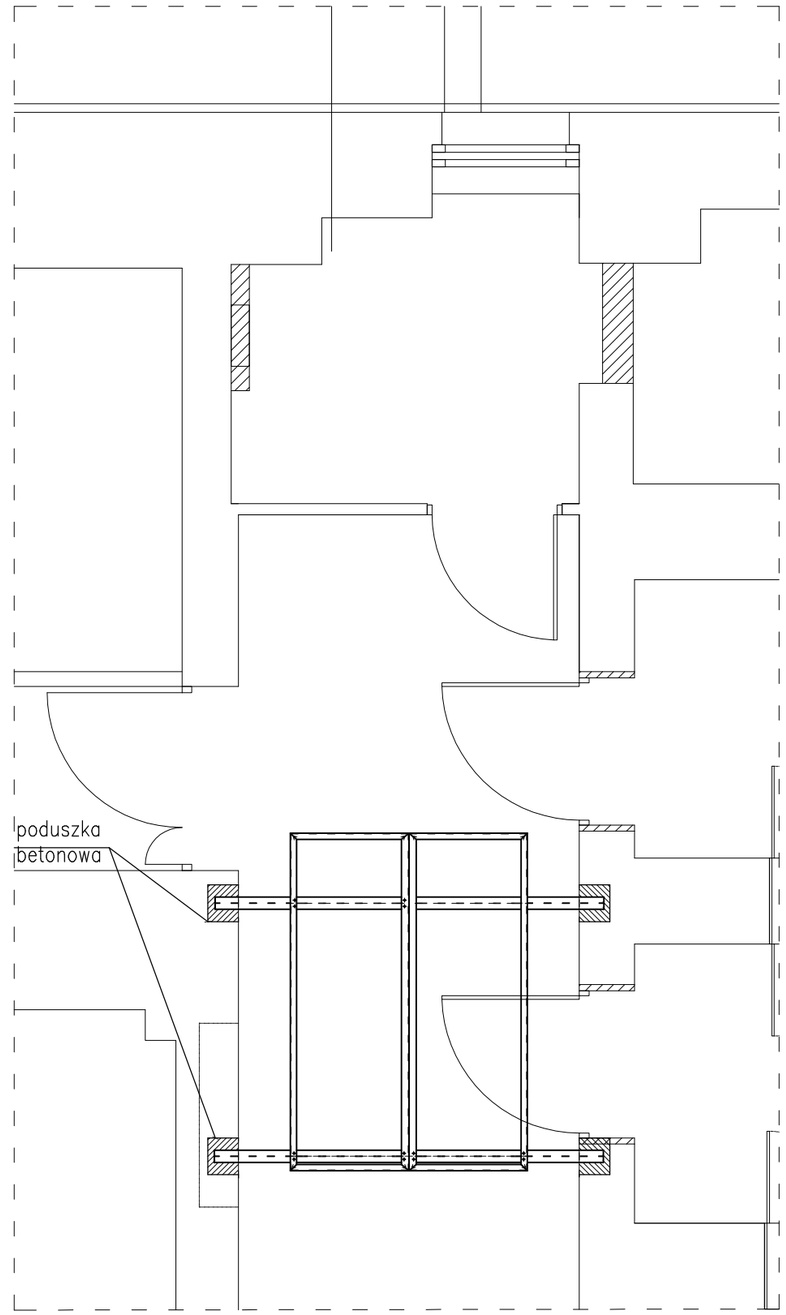


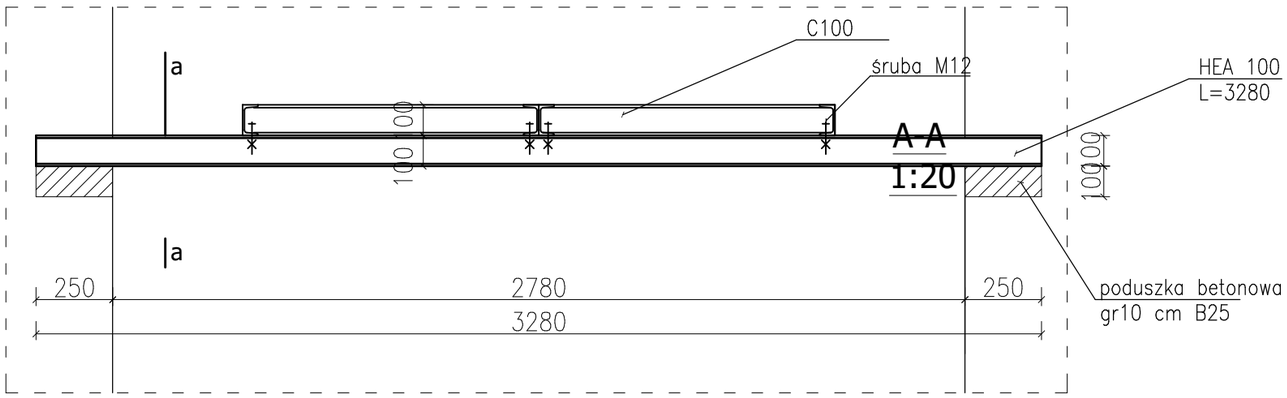


| | | | |
|---|---|---|---|
| "ARCUS" S.C. 43-190 Mikołów ul. Wolności 15<br>tel./fax 032 322-50-05, 0-691-371-388 | | | ARCUS |
| INWESTOR: | **SZPITAL W KNUROWIE Sp. z o.o.**<br>ul. Niepodległości 8 10, 44-190 Knurów | | |
| LOKALIZACJA INWESTYCJI: | Szpital w Knurowie, Budynek Diagnostyki<br>ul. Niepodległości 8 10, 44-190 Knurów, dz. nr 3529/5 | | |
| TEMAT: | PBW PRZEBUDOWY PRACOWNI ENDOSKOPII<br>W SZPITALU W KNUROWIE PRZY UL. NIEPODLEGŁOŚCI 8 | | |
| OPRACOWAŁ: | mgr inż. Beata LEBIECKA | | DATA:<br>04.2020 |
| PROJEKTOWAŁ: | mgr inż. Adrian GARCORZ<br>uprawn. w zakresie spec. konstrukcyjnej | SLK/1988/<br>POOK/07 | SKALA:<br>1:20 |
| NAZWA RYSUNKU: | **RAMA WSPORCZA CENTRALI WENTYALCYJNEJ** | | NR RYS.:<br>**K-4** |

Prawa autorskie zastrzeżone na podstawie przepisów Ustawy z dnia 04.02.1994 o Prawie Autorskim i prawach pokrewnych. Powielanie oraz wykorzystanie wyrysu bez zgody autora jest zabronione.